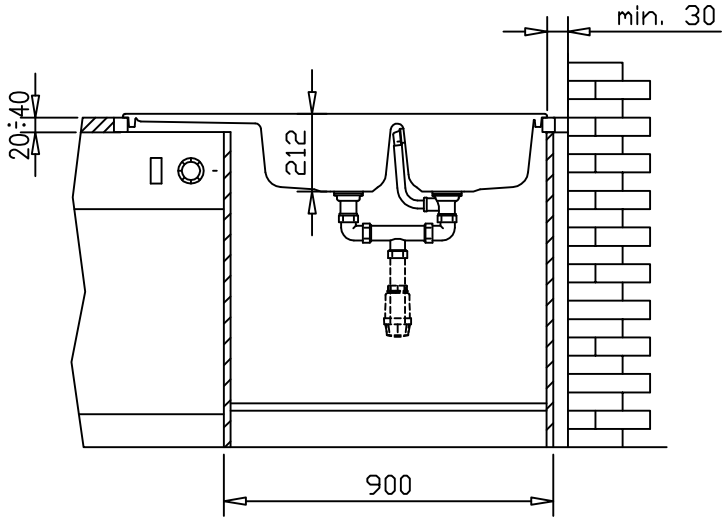

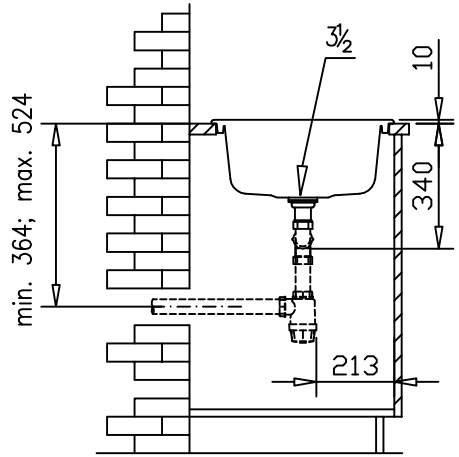

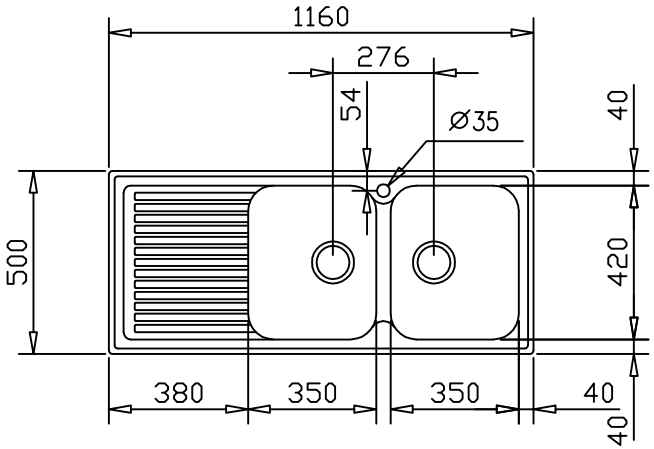

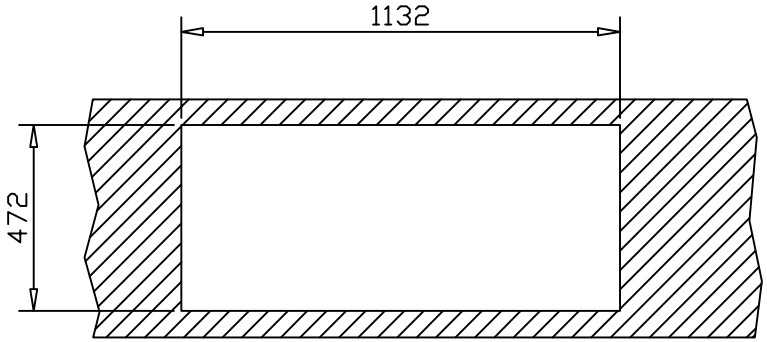

				N.º piezas	Denominacion		Marca	Plano	Material	Código
					Fecha	Nombre	Sintétika' sinks s.l.	Polígono "La Cerrada",10 Mallaño - Cantabria		
				Dibujado		E.I.				
				Comprobado						
				Escala				Peso	Plano N.º AY 10731 a	
				—						
a	Actualizacion	27.8.97	E.I.		MODEL STKZ 2B1D				Sustituye a:	
Est.	Modificación	Fecha	Nomb.						Sustituido por:	