VÁLIDO SÓLO PARA INFORMACION

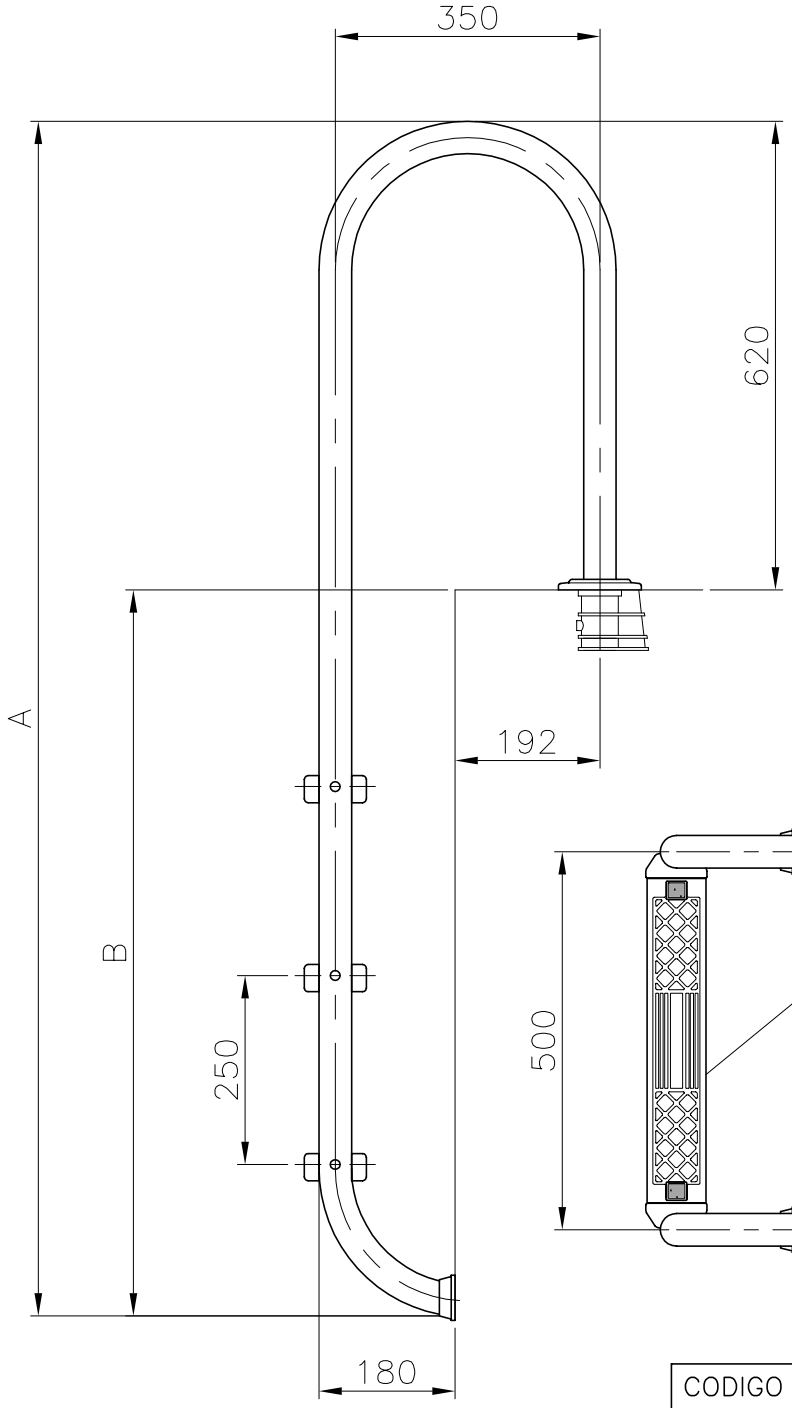

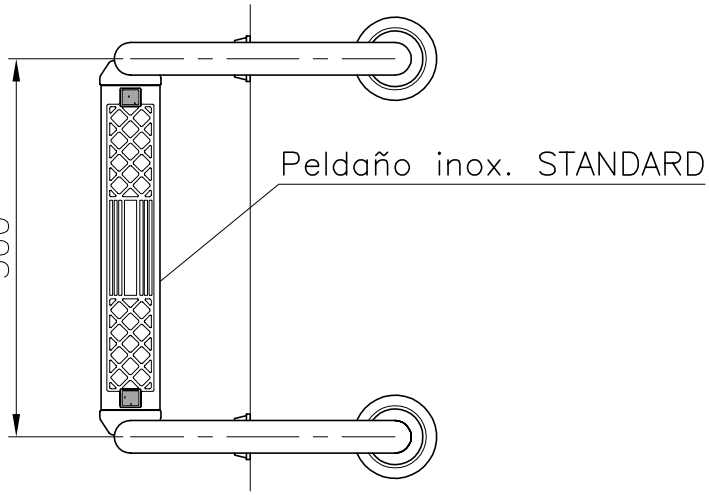

CODIGO	PELDAÑOS	A	B
05492	2	1330	710
05493	3	1580	960
05494	4	1830	1210
05495	5	2080	1460

Modificació				Tolerància general:	Material: AISI-304	N°peces:
					Denomin. ESCALERA MURO	Format: A4
				Data / Nom		
				Dibuixat 30.11.01 Fonoll		
				Comprovat 30.11.01 J.Morral	Conjunt:	Escala: 1:10
				metalast	Codi: 05492	Revisió: 2
Pos.					Substitueix a: Data	
					Substitueix a: Data	